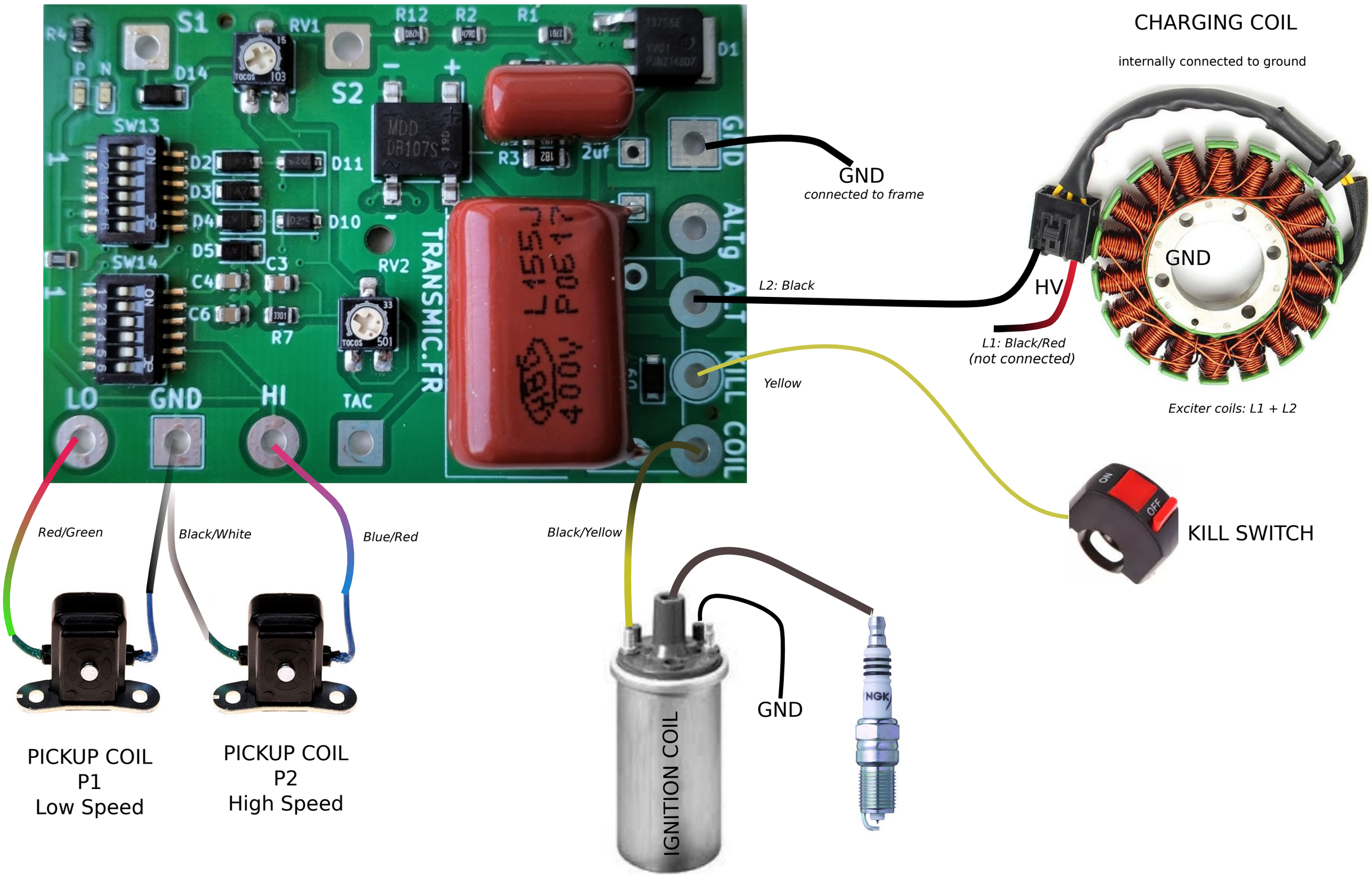https://transmic.fr/accdi28